ՄԻԱՁՈՒՅԼ ԲԱՐԱՎՈՐԻ ԱՄՐԱՆԱՎՈՐՈՒՄԸ, Մ1:25

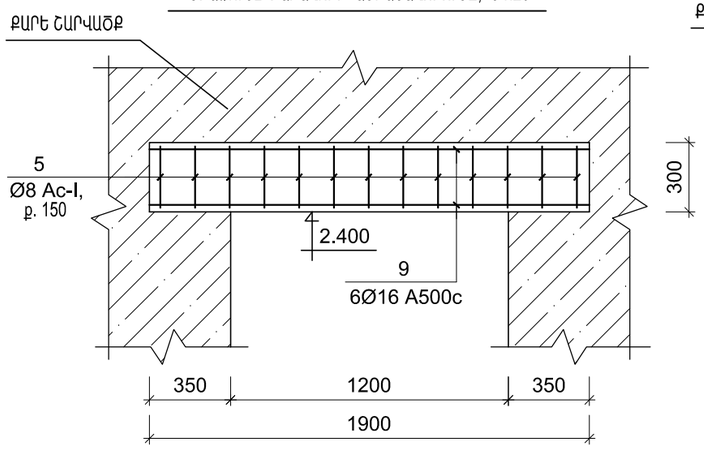

ԸՍՏ 5-5, Մ1:25

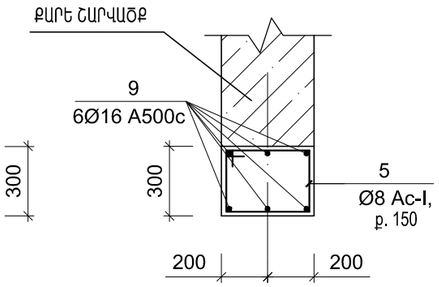

ԴԵՏԱԼՆԵՐԻ ՏԵՍԱԿԱՆԻ

ԴԻՐՔ N	ԷՍՔԻԶ
2	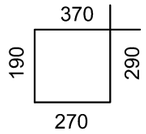 L = 1120
5	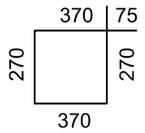 L = 1430
6	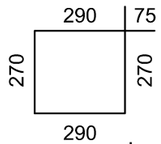 L = 1270

ՄԻԱՁՈՒՅԼ Ե/Բ ԷԼԵՄԵՆՏՆԵՐԻ ՄԱՍՆԱԳԻՐ					
ԴԻՐՔ N	ԱՆՎԱՆՈՒՄ		ՔԱՆԱԿ (հատ)	Քաշը (կգ)1 էլ.	Ընդամենը (կգ)
1	2		3	4	5
ՄԻԱՁՈՒՅԼ Ե/Բ ԾԱԾԿ +3.160 ՆԻՇԻ ՎՐԱ					
1	Ø12A500c	L=8000	31	7.100	220.0
2	Ø12A500c	L=7700	31	6.840	212.0
3	Ø12A500c	L=5600	47	5.000	233.7
4	Ø12A500c	L=5300	47	4.710	221.2
5	Ø12A500c	L=730	32	0.650	20.74
6	Ø8Ac-I	L= 230	160	0.100	16.0
7	Ø12A500c	∑L=106.4մ	-	-	94.5
8	Ø12A500c	L=1200	20	1.100	22
8'	Ø12A500c	L=750	10	0.700	7
13	Ø6Ac-I	L=1040	60	0.230	13.8
	Բետոն B20				5.2 մ³
ՄԻԱՁՈՒՅԼ ԲԱՐԱՎՈՐ (2 հատ)					
9	Ø16A500c	L=1860	6	2.930	17.6
5	Մ8Ac-I	L=1480	13	0.580	7.5
	Բետոն B15				0.23 մ³
ՊԱՏԵՐԻ ՀՈՐԻԶՈՆԱԿԱՆ ԱՄՐԱԿՑՈՒՄ, ՑԱՆՑ Ց-1 (88հատ)					
10	Ø6Ac-I	L= 1500	5	0.333	1.7
11	Ø6Ac-I	L= 360	11	0.080	0.9
	Հանգույց Հ - 2 (1հատ)				0.0
12	Թիթեղ t=20մմ	Ø= 600	2	36.1	72.2

ՊԱՏԵՐԻ ՀՈՐԻԶՈՆԱԿԱՆ ԱՄՐԱԿՑՈՒՄ, Մ1:25

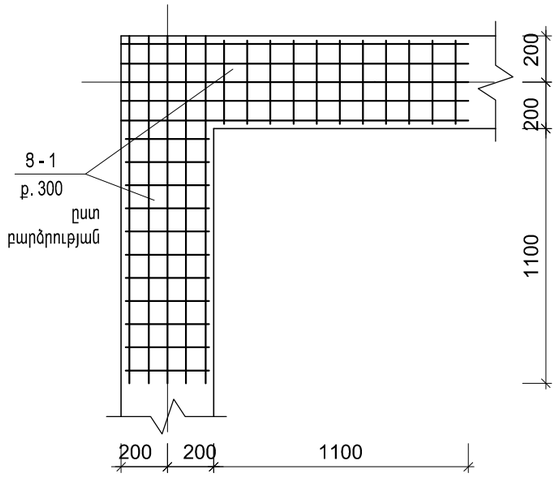

ՑԱՆՑ Ց - 1, Մ1:25

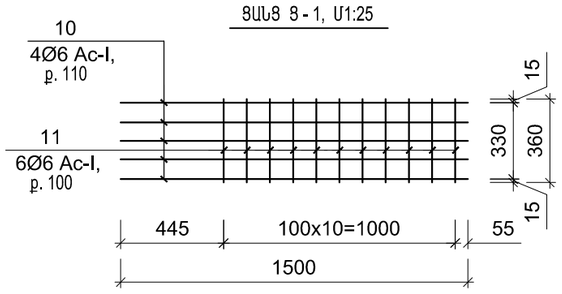

Ծ Ա Ն Ո Թ Ո Ւ Թ Յ Ո Ւ Ն

1. Ե/Բ ՄԻԱՁՈՒՅԼ ԷԼԵՄԵՆՏՆԵՐՈՒՄ ՕԳՏԱԳՈՐԾԵԼ ԾԱՆՐ ԼՑԱՆՅՈՒԹԵՐՈՎ ԲԵՏՈՆ: ԲԵՏՈՆԻ ԴԱՍԸ ԸՍՏ ՄԱՍՆԱԳՐԻ:
2. ՏՎՅԱԼ ԹԵՐԹԸ ՆԱՅԵԼ Ե/Բ 5-Ի ՀԵՏ ՄԻԱՍԻՆ:

ՏՆՕՐԵՆ	Մ.ՀՈՒՍՆՅԱՆ		Ք.ԿԱՊԱՆ ԹԻՎ 7 ԴՊՐՈՑԻ ԿԱՌՈՒՑՈՒՄ /ՏԵՂԱԿԱՊՈՒՄ/			
ՆԳՃ	Մ.ՀՈՒՍՆՅԱՆ					
ՆԱԽԱԳԾԵՑ	Ա.ԽԱՍՏՅԱՆ		ՃԱՐՏԱՐԱՊԵՏԱՇԻՆԱՐԱԿԱՆ ՄԱՍ / ԿԱԹՍԱՅԱՏՈՒՆ /	ՓՈՒԼ	ԹԵՐԹ	ԹԵՐԹԵՐ
ՍՏՈՒԳԵՑ	Ն.ՍՏԵՓԱՆՅԱՆ			ԱՆ	ՃՇ-7	7
			ՄԻԱՁՈՒՅԼ ԲԱՐԱՎՈՐ, ԿՏՐՎԱԾՔՆԵՐՄԱՍՆԱԳԻՐ	«ՄԱՌԱ ԵՎ ԴՈՒՍՏՐԵՐ» ՍՊԸ		